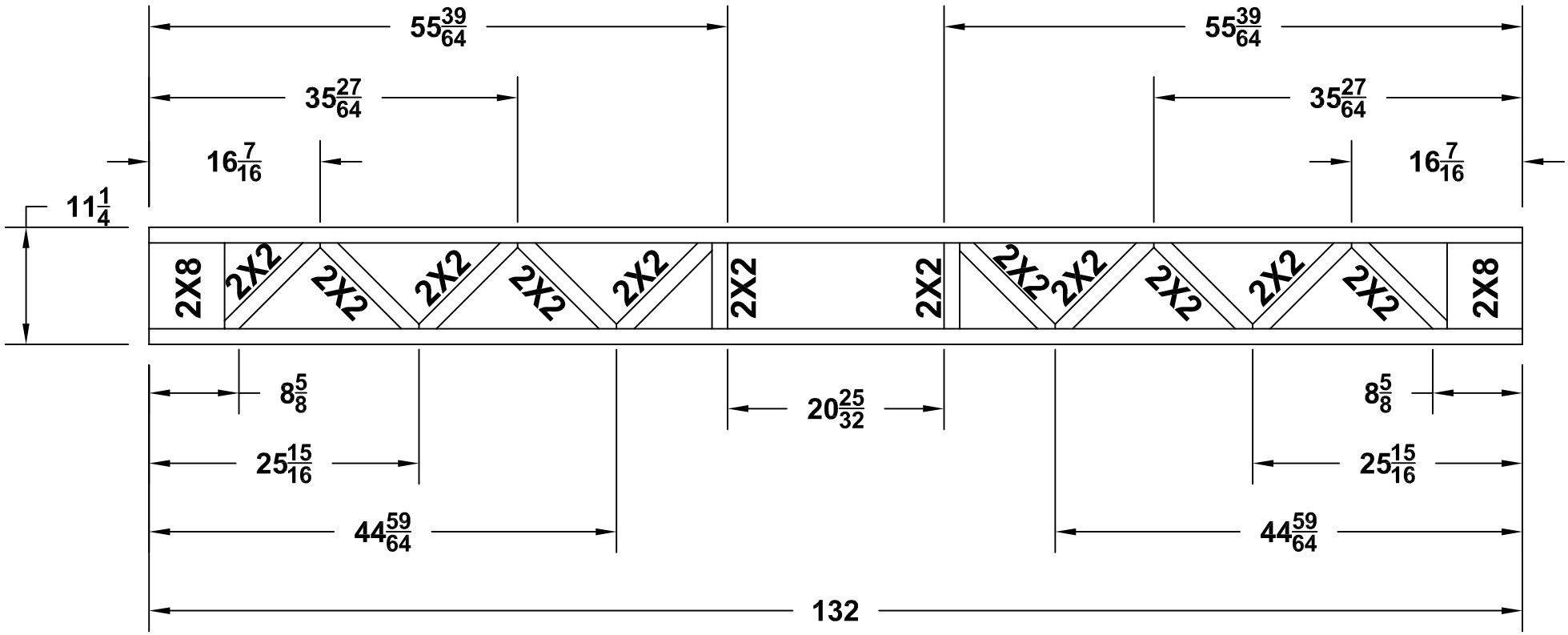
55 39/64
55 39/64
35 27/64
35 27/64
16 7/16
16 7/16
11 1/4
2X8
2X2
2X2
2X2
2X2
2X2
2X2
2X2
2X2
2X2
2X2
2X2
2X2
2X8
8 5/8
8 5/8
20 25/32
25 15/16
25 15/16
44 59/64
44 59/64
132